baucenter

depuis 1895

Glaesener-Betz

Redange/Attert & Z.I. Contern • ✆ 23 64 64

CHÂSSIS SANS HABILLAGE

POUR PORTE COULISSANTE

Notre marque partenaire:

ECLISSE®

Produit:

Syntesis Line EF

(pour plaques de plâtre)

de stock à Contern

Châssis coulissant en stock	
Épaisseur cloison finie 100mm pour mesures de portes standard	
Largeur (mm)	Hauteur (mm)
735	2110
860	2110
985	2110

Devis gratuit et informations au ✆ 23 64 64 033

Eclisse

SYNTESIS® LINE

PLAQUES DE PLÂTRE

Châssis pour un vantail coulissant sans habillage

SYNTESIS® LINE est un châssis coulissant à galandage qui ne nécessite ni habillage, ni couvre-joints de finition. Les angles sont à enduire de mortier adhésif dans la continuité de la cloison. Ce système permet un rendu moderne et une finition impeccable dans un style minimaliste.

Accessoires compatibles

- BIAS & BIAS DS

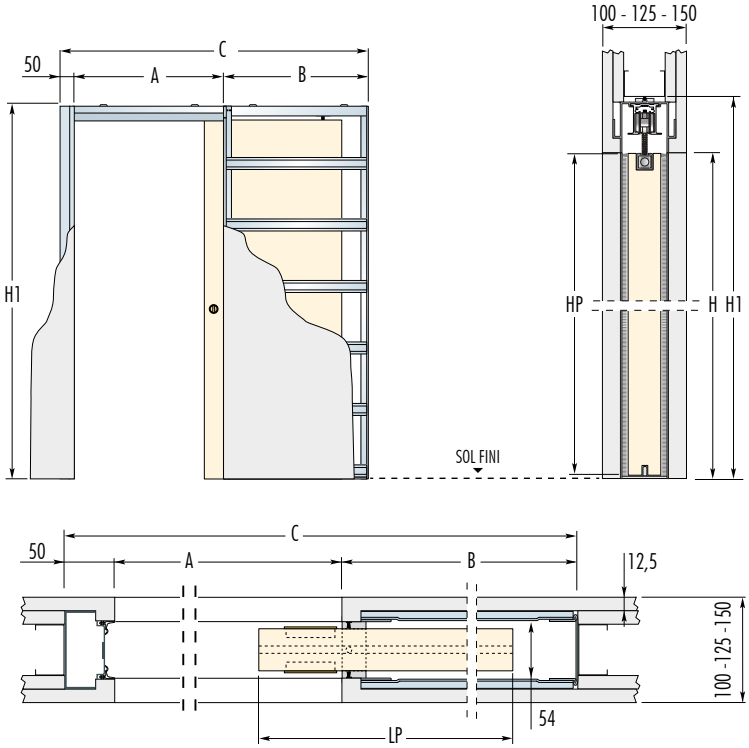

Avertissement

Les portes en bois nécessitent un rainurage bas et un fraisage sur la tranche supérieure du panneau. Cet usinage est déjà réalisé sur les portes SYNTESIS® LINE Eclisse.

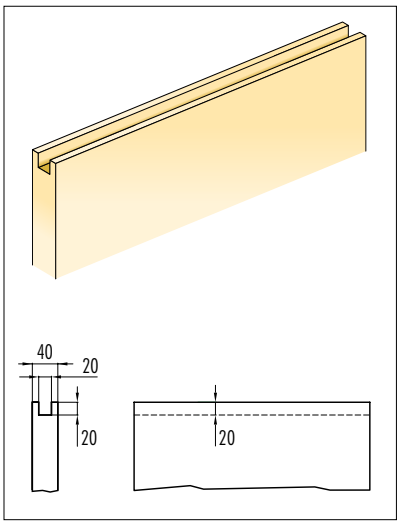

LUMIERE DE TROU				PANNEAU DE PORTE	
	ENCOMBREMENT			LARGEUR	HAUTEUR
A x H	B	C	H1	LP	HP
57,5 x 199,3 / 211,8 / 224,3	73	135,5	205,3 / 217,8 / 230,3	610	1985 / 2110 / 2235
70 x 199,3 / 211,8 / 224,3	85,5	160,5	205,3 / 217,8 / 230,3	735	1985 / 2110 / 2235
82,5 x 199,3 / 211,8 / 224,3	98	185,5	205,3 / 217,8 / 230,3	860	1985 / 2110 / 2235
95 x 199,3 / 211,8 / 224,3	110,5	210,5	205,3 / 217,8 / 230,3	985	1985 / 2110 / 2235
107,5 x 199,3 / 211,8 / 224,3	123	235,5	205,3 / 217,8 / 230,3	1110	1985 / 2110 / 2235
120 x 199,3 / 211,8 / 224,3	135,5	260,5	205,3 / 217,8 / 230,3	1235	1985 / 2110 / 2235
			cm		mm

EPAISSEUR CLOISON		
WS	P	GKB
10	75	1
12,5	75	2
15	100	2
cm	mm	

ECLISSE®
OUVRIR SUR L'AVENIR

baucenter
depuis 1895
Glaesener-Betz
Redange/Attert & Z.I. Contern • ✆ 23 64 64